CAYONOPLAN

- Płaski brodzik prysznicowy
- Klasyczny design z zaznaczonym rantem
- Idealne dopasowanie do produktów z rodziny CAYONO
- Obszerna powierzchnia do stania, z syfonem umieszczonym na jednym z boków
- wykonana ze stali emaliowanej KALDEWEI

Ilustracja podobna

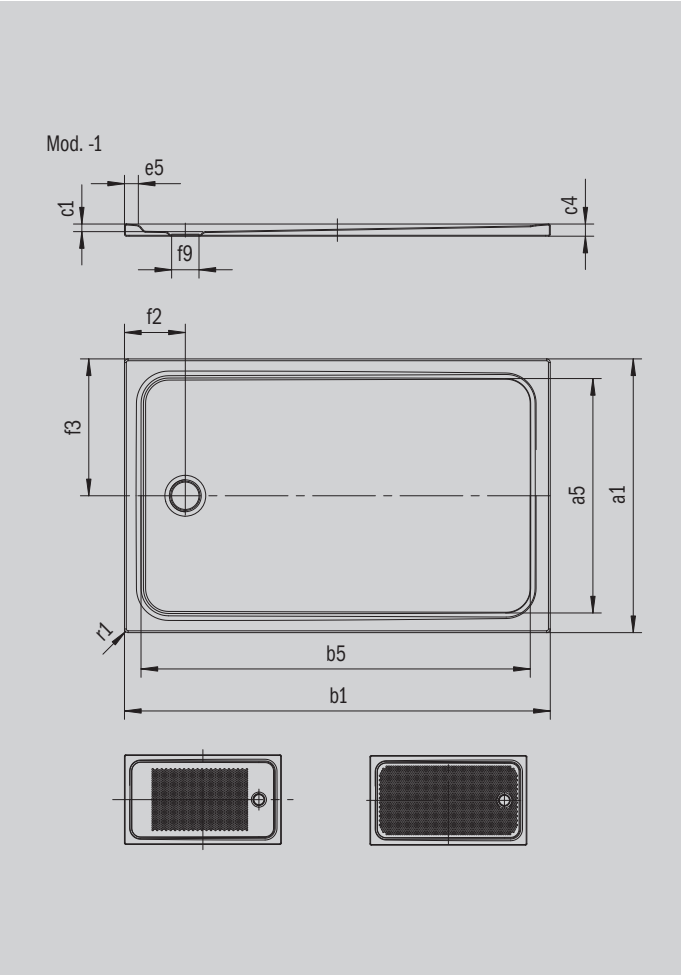

Model 2260	KA 90 poziomy	KA 90 płaski	KA 90 pionowy
Całkowita wysokość zabudowy	98	78	49
Wysokość syfonu	80	60	80

ANTISLIP SECURE+

Model		**2260**
Długość zewnętrzna	a_1	700 mm
Długość wewnętrzna	a_5	590 mm
Szerokość zewnętrzna	b_1	1200 mm
Szerokość wewnętrzna	b_5	1090 mm
Głębokość wewnętrzna	c_1	18 mm
Wysokość obrzeża	c_4	32 mm
Szerokość rantu	e_5	50 mm
Średnica otworu odpływowego	f_9	Ø 90 mm
Odległość od obrzeża do środka otworu odpływowego	f_2; f_3	200; 350 mm
Promień zewnętrzny	r_1	12 mm
Masa netto		22 kg
Wykończenie przeciwpoślizgowe		375 x 535 mm
Pełne wykończenie przeciwpoślizgowe		495 x 1035 mm
ANTISLIP SECURE PLUS		Cała powierzchnia

KALDEWEI